DATARIO
DATE STAMP
DATUMSTEMPEL

EDA

Acciaio: *Temprato (HRC 50-52) e rettificato*
Steel: *Hardened (HRC 50-52) and ground*
Stahl: *Gehärtet (HRC 50-52) und geschliffen*

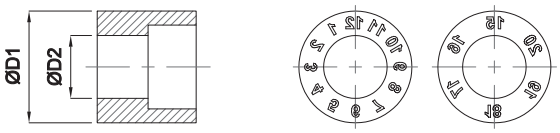

D1	E-MAX	L
6	3	8
8	4	10
10	5	12
16	9	14
20	11	16

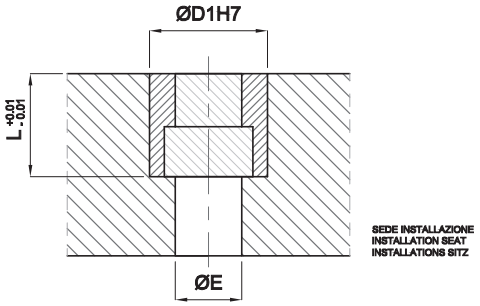

Codice ordinativo - Order code - *Bestellcode*

DRCA corpo - anni
DRCA body - years
DRCA Körper - Jahre

DRCM corpo - mesi
DRCM body - months
DRCM Körper - Monat

Esempio di ordinativo: Codice ordinativo x D1 ***Order example:*** *Order code x D1* ***Bestellbeispiel:*** *Bestellcode x D1*

DATARIO - INSERTO
DATE STAMP - INSERTO
DATUMSTEMPEL - *INSERTO*

EDA

Acciaio: *Temprato (HRC 50-52) e rettificato*
Steel: *Hardened (HRC 50-52) and ground*
Stahl: *Gehärtet (HRC 50-52) und geschliffen*

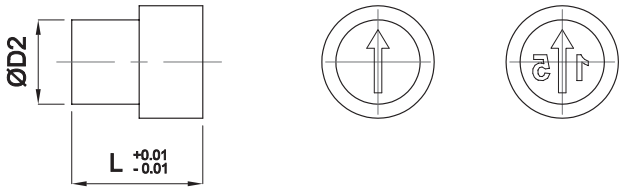

Inserto intercambiabile per EDA - Interchangeable insert for EDA - Austauschbarer Einsatz für EDA

D1	D2
6	2.7
8	4
10	5
16	9
20	10.5

Codice ordinativo - Order code - *Bestellcode*

DRIA inserto - anno/freccia
DRIA insert - year/arrow
DRIA Einsatz - Jahr/Pfeil

DRIF inserto - freccia
DRIF insert - arrow
DRIF Einsatz - Pfeil

Esempio di ordinativo: Codice ordinativo x D1 ***Order example:*** *Order code x D1* ***Bestellbeispiel:*** *Bestellcode x D1*